QCTek
Professional CCTV System Solutions

五百萬紅外線防暴半球攝影機

AC-525D

- ✓ 四合一 HDCVI / HDTVI / AHD / CVBS 影像輸出
- ✓ 2560 x 1944 UHD 高畫質影像
- ✓ 1/2.8" SONY STARVIS CMOS Sensor 影像感光元件
- ✓ 低照度及超高寬動態範圍
- ✓ OSD 多功能選單支援單軸控制技術 (UTC)
- ✓ 超長距離，即時監控，同軸電纜信號傳輸距離超過300米
- ✓ 內置4000V、防雷、防浪湧和防突波保護
- ✓ 防護認證等級 IP68、IK10
- ✓ 支援白平衡(ATW)、訊號增益(AGC)、逆光補償(BLC)、雜訊抑制(DNR)、數位寬動態(D-WDR)… 等影像設定功能
- ✓ 高功率高亮度 IR LEDs，內建日夜兩用濾光片(ICR) ，支援 Smart IR ，紅外線投射距離約10~15米

感光元件	1/2.8" Sony STARVIS CMOS Sensor
有效像素	2560（H）× 1944（V）
影像解析度	5MP：HDTVI / AHD：20fps @ 2560×1944 4MP：HDCVI / HDTVI / AHD：25/30fps @ 2560×1440 CVBS：30/25fps @ 960H
電子快門	自動：1/25s ~ 1/50,000s
最低照度	0.01 Lux @ (F1.2, AGC ON), 0 Lux with IR On
影像格式	NTSC / PAL
影像輸出	1 BNC (1.0Vp-p/75 ohm), HDCVI / HDTVI / AHD / CVBS, 可選
影像開關	指撥開關
OSD選單	支援透過主機 UTC 功能直接控制
SMART IR	自動
日夜模式	自動 (ICR) / 彩色 / 黑白 / 外部控制
曝光模式	Global / BLC (1~9) / FLC (1~9)
白平衡	ATW / MWB (紅/藍增益: 1~127)
雜訊抑制	2D DNR：1~16可調
寬動態	D-WDR：開 / 關
影像調整	亮度 (1~20可調), 對比度、銳度、飽和度 (1~16可調)
其他功能	AGC, ATW, BLC, FLC, DNR, D-WDR
鏡頭類型	3.6mm @F2.0 (6mm, 8mm 可選)
可視角度	水平：87.2°; 垂直：49.9°
IR LED	10 PCS SMD IR LEDs
紅外線投射距離	約10~15米
電　　源	12 VDC ±10%
消耗功率	<5W
工作溫度	-20℃ ~ 60℃ / 10%~90%RH
產品尺寸	H: 62 x Ø120 mm
傳輸距離	超過 300M (使用75-3同軸電纜情況下)
產品認證	CE, FCC, IP68, IK10
材　　質	金屬

影像切換

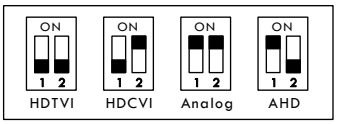

尺寸圖(mm)

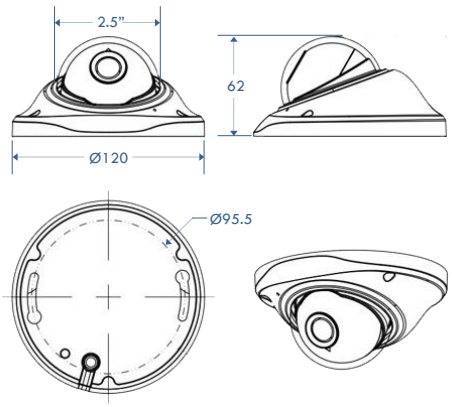

詮創科技有限公司版權所有 © 2020 QCTEK CO., LTD. All Rights Reserved。QCTek 為詮創科技有限公司之商標均受商標或著作權等相關法令保護。
詮創科技有限公司保留變更或更新產品規格的權利：產品規格若有變更，恕不另行通知。

CE FC RoHS COMPLIANT